Support Home Mount

X-POLE®
LEADERS IN POLE & AERIAL FITNESS

NX40WH-0014HM	Kit Home Mount 40 mm – Blanc
NX40CR-0014HM	Kit Home Mount 40 mm – Chrome
NX40TG-0014HM	Kit Home Mount 40 mm – Or titane
NX45WH-0014HM	Kit Home Mount 45 mm – Blanc
NX45CR-0014HM	Kit Home Mount 45 mm – Chrome
NX45TG-0014HM	Kit Home Mount 45 mm – Or titane

Traduction de la notice originale en anglais

Le Home Mount X-Pole offre l'équilibre parfait entre discrétion et sécurité : un support fixe et discret qui se fond simplement dans le plafond et son environnement. Il existe en versions 40 et 45 mm, avec des inserts supérieurs différents, et en 3 coloris (blanc, chrome et or titane). Le Home Mount est conçu pour un usage non commercial, à la maison.

Le kit Home Mount comprend le support avec roulement articulé, l'insert supérieur (axe court) et 4 vis. Fixe le support au plafond avec les vis fournies, sur une surface porteuse solide (solive ou béton), en utilisant les 4 vis pour une stabilité et une sécurité maximales.

Lis les instructions au verso de cette fiche pour installer correctement le support. Nous recommandons vivement de faire installer ce support par un professionnel.

Dimensions de la barre – le support de plafond Home Mount ne fait que 20 mm d'épaisseur – voir la section 5 au verso. Pour l'utiliser avec une barre existante, il faut recalculer la hauteur et la longueur de la barre afin que le système de réglage ne soit pas trop allongé (allongement maximal 125 mm). Une extension supplémentaire ou d'une autre longueur peut être nécessaire.



Copyright © Vertical Leisure Ltd. 2017 | Tous droits réservés. Sauf erreurs ou omissions.

Contenu du Home Mount

Home Mount
Insert supérieur
Vis – 4 pièces (5 x 40 mm)

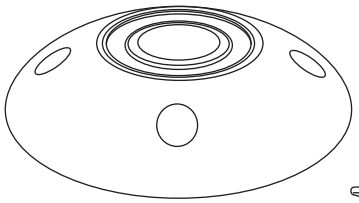

Home Mount

1

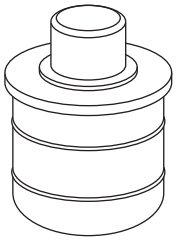

Insert supérieur

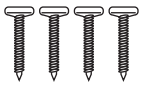

Vis
4 pièces (5 x 40 mm)

2

Aperçu du montage

Le Home Mount se fixe au plafond avec des vis, dans un support solide comme une solive ou du béton.

Pour le béton, des fixations supplémentaires sont nécessaires (non fournies) ; un installateur professionnel pourra te conseiller.

L'insert supérieur se fixe en haut du tube de la barre, puis s'insère dans le roulement du support.

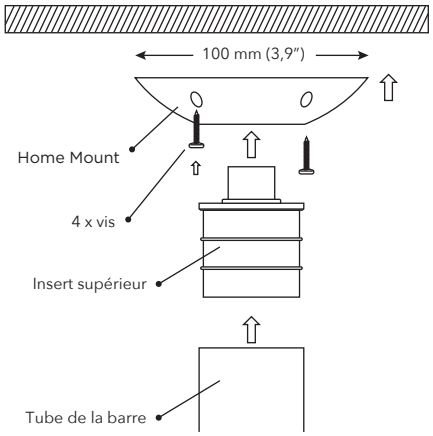

3

Installation

Important – Fais installer le support par un professionnel. Le Home Mount doit être solidement fixé au plafond.

Centre le support sur la solive de sorte que 2 vis soient alignées avec la solive (Fig. 3.2). Serre fermement les 4 vis fournies dans la solive.

Si la solive n'est pas assez large pour 4 vis alignées, tu peux tourner le support et le fixer avec les vis en parallèle (Fig. 3.3 – largeur de solive minimale 70 mm). Une solive plus étroite peut être élargie en y ajoutant des cales de renfort (Fig. 3.4 – solive + 2 cales, largeur totale minimale 100 mm).

Il est possible de n'utiliser que 2 vis alignées avec la solive, mais cela réduit la stabilité et la sécurité du support.

Avec 2 vis : sous la seule responsabilité de l'installateur et de l'utilisateur.

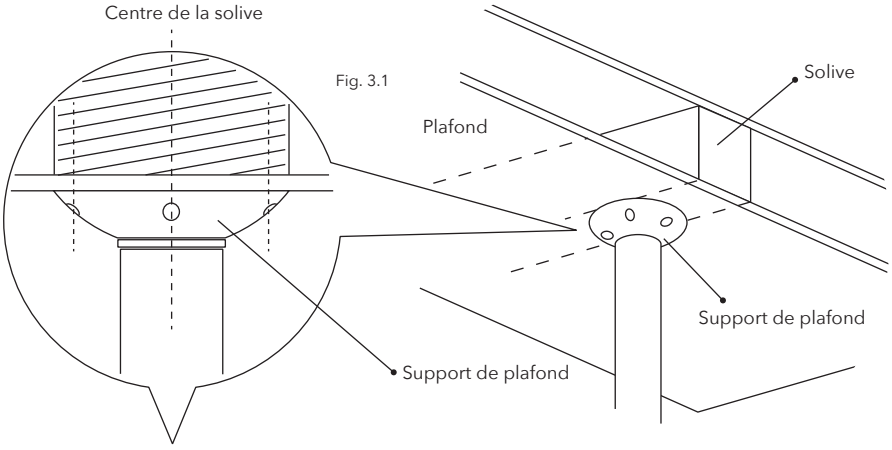

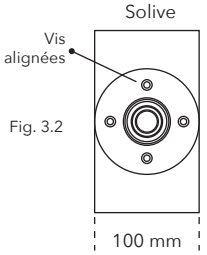

Fig. 3.2

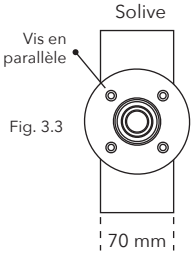

Fig. 3.3

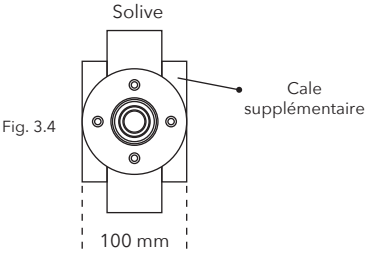

Fig. 3.4

Place l'axe de l'insert supérieur dans le roulement. Aligne la barre à la verticale sur 2 côtés à 90° (en t'aidant d'un niveau à bulle ou de repères verticaux – cadre de porte, de fenêtre, etc.).

Allonge le système de réglage et serre la barre. Serre d'une main jusqu'à ce qu'elle soit bien fixée, puis fais encore un tour et bloque le réglage. Ne serre pas trop. En mode rotatif, la barre doit tourner librement.

AVERTISSEMENT : l'utilisation de ce support et de la barre se fait sous ta seule responsabilité. Il est important de vérifier régulièrement le serrage du support et de la barre pendant l'utilisation. En cas de doute sur l'installation ou l'utilisation, contacte immédiatement ton interlocuteur local X-Pole.

4

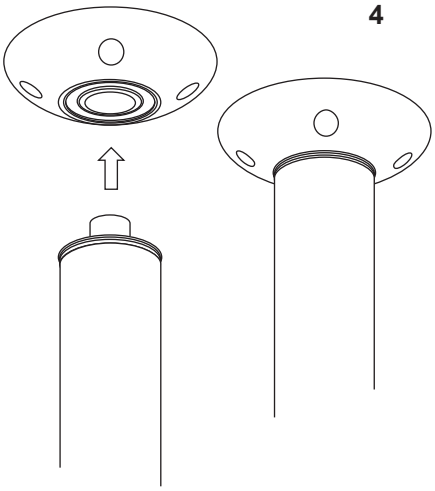

5

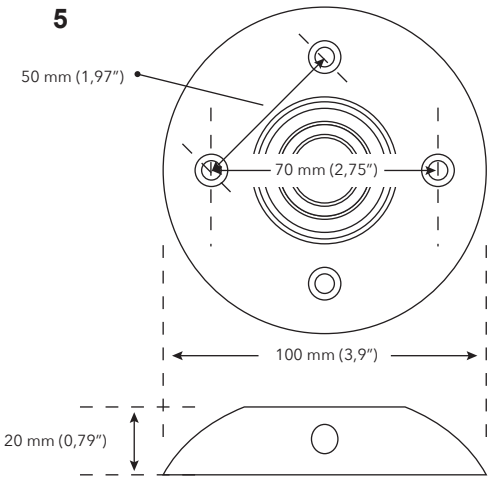

Siège international :
X-Pole UK & Europe
E-mail : info@x-pole.co.uk
www.x-pole.co.uk

Vertical Leisure Ltd
Unit 2, 181 Victoria Road,
New Barnet,
Hertfordshire.
EN4 9PA

X-POLE® INTERNATIONAL

X-Pole USA
E-mail : info@xpoleus.com
www.xpoleus.com

X-Pole Asia
E-mail : sales@x-pole.asia
www.x-pole.asia

X-Pole Australia
E-mail : sales@xpole.com.au
www.x-pole.com.au

X-Pole New Zealand
E-mail : sales@x-pole.co.nz
www.x-pole.co.nz

X-Pole South Africa
E-mail : sales@x-pole.co.za
www.x-pole.co.za

Copyright © Vertical Leisure Ltd. 2017 | Tous droits réservés. Sauf erreurs ou omissions.