Supporto Home Mount

X-POLE®
LEADERS IN POLE & AERIAL FITNESS

NX40WH-0014HM	Kit Home Mount 40 mm – Bianco
NX40CR-0014HM	Kit Home Mount 40 mm – Cromo
NX40TG-0014HM	Kit Home Mount 40 mm – Oro titanio
NX45WH-0014HM	Kit Home Mount 45 mm – Bianco
NX45CR-0014HM	Kit Home Mount 45 mm – Cromo
NX45TG-0014HM	Kit Home Mount 45 mm – Oro titanio

Traduzione delle istruzioni originali in inglese

L'Home Mount X-Pole è il perfetto equilibrio tra discrezione e sicurezza: un supporto fisso e poco invasivo che si integra semplicemente nel soffitto e nell'ambiente. È disponibile nelle versioni da 40 e 45 mm, con inserti superiori diversi, e in 3 colori (bianco, cromo e oro titanio). L'Home Mount è pensato per un uso non commerciale in ambiente domestico.

Il kit Home Mount comprende il supporto con cuscinetto articolato, l'inserto superiore (albero corto) e 4 viti. Fissa il supporto al soffitto con le viti in dotazione su una superficie portante solida (trave o calcestruzzo), usando tutte e 4 le viti per la massima stabilità e sicurezza.

Leggi le istruzioni sul retro di questo foglio per installare correttamente il supporto. Ti consigliamo vivamente di farlo installare da un professionista.

Dimensioni del palo – il supporto a soffitto Home Mount ha uno spessore di soli 20 mm – vedi la sezione 5 sul retro. Se lo usi con un palo che hai già, devi ricalcolare altezza e lunghezza del palo, così che il regolatore non sia troppo esteso (estensione massima 125 mm). Potrebbe servire una prolunga aggiuntiva o di misura diversa.



Copyright © Vertical Leisure Ltd. 2017 | Tutti i diritti riservati. Salvo errori e omissioni.

Contenuto dell'Home Mount

Home Mount
Inserto superiore
Viti – 4 pz (5 x 40 mm)

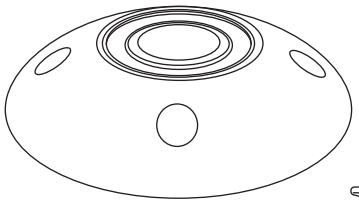

Home Mount

1

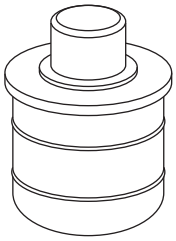

Inserto superiore

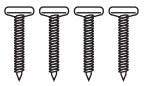

Viti
4 pz (5 x 40 mm)

2

Schema di montaggio

L'Home Mount si fissa al soffitto con viti in una superficie solida, come una trave o il calcestruzzo.

Per il calcestruzzo servono fissaggi aggiuntivi (non forniti); un installatore professionista può consigliarti.

L'inserto superiore si monta in cima al tubo del palo e poi si inserisce nel cuscinetto del supporto.

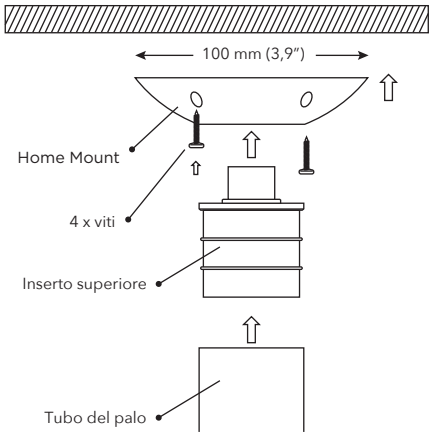

3

Installazione

Importante – Fai installare il supporto da un professionista. L'Home Mount deve essere fissato saldamente al soffitto.

Centra il supporto sulla trave in modo che 2 viti siano allineate con la trave (Fig. 3.2). Serra a fondo tutte e 4 le viti in dotazione nella trave.

Se la trave non è abbastanza larga per 4 viti in linea, puoi ruotare il supporto e montarlo con le viti in parallelo (Fig. 3.3 – larghezza minima della trave 70 mm). Una trave più sottile si può allargare aggiungendo dei blocchi di rinforzo (Fig. 3.4 – trave + 2 blocchi, larghezza totale minima 100 mm).

Si possono usare solo 2 viti allineate con la trave, ma questo riduce la stabilità e la sicurezza del supporto.

L'uso con 2 viti avviene sotto la responsabilità di chi installa e di chi utilizza.

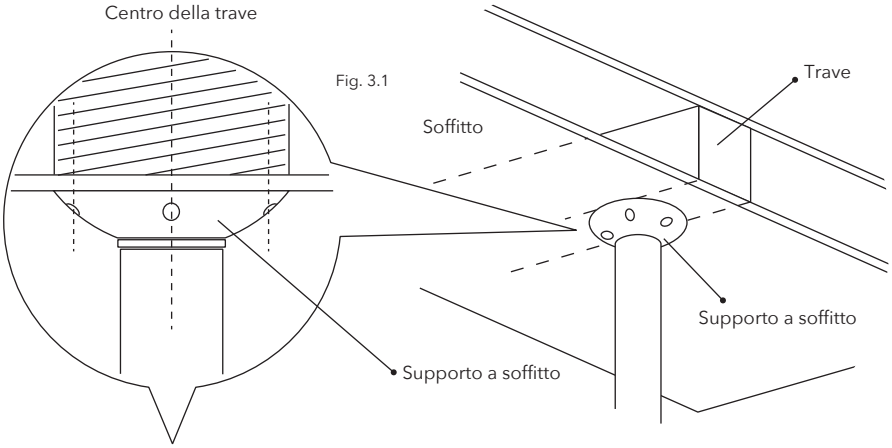

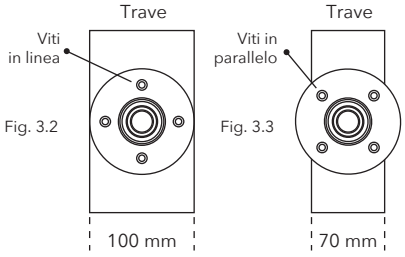

Fig. 3.2

Fig. 3.3

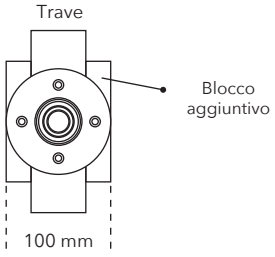

Fig. 3.4

Inserisci l'albero dell'inserto superiore nel cuscinetto. Allinea il palo in verticale da 2 lati a 90° (aiutandoti con una livella a bolla o con riferimenti verticali: stipite della porta, telaio della finestra ecc.).

Estendi il regolatore e serra il palo. Serra con una mano finché è ben fermo, poi fai un altro giro e blocca il regolatore. Non serrare troppo. In modalità spinning il palo deve ruotare liberamente.

AVVERTENZA: l'uso di questo supporto e del palo avviene a tua cura e sotto la tua responsabilità. È importante verificare a intervalli regolari durante l'uso che supporto e palo siano ben serrati. In caso di dubbi sull'installazione o sull'uso, contatta subito il tuo referente locale X-Pole.

4

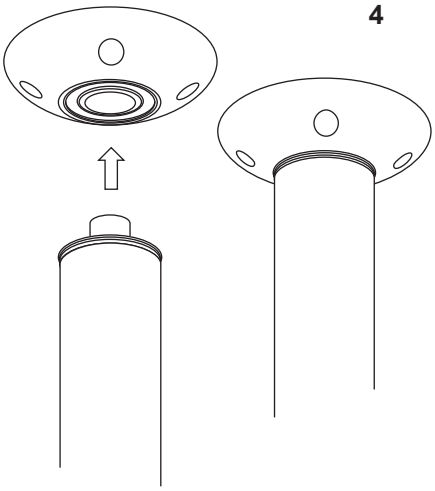

5

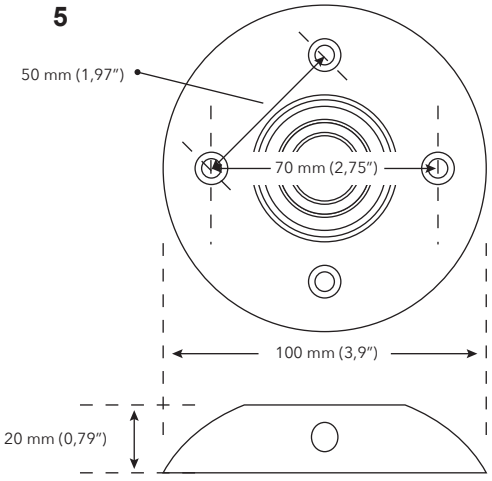

Sede centrale internazionale:
X-Pole UK & Europe
E-mail: info@x-pole.co.uk
www.x-pole.co.uk

Vertical Leisure Ltd
Unit 2, 181 Victoria Road,
New Barnet,
Hertfordshire.
EN4 9PA

X-POLE INTERNATIONAL

X-Pole USA
E-mail: info@xpoleus.com
www.xpoleus.com

X-Pole Asia
E-mail: sales@x-pole.asia
www.x-pole.asia

X-Pole Australia
E-mail: sales@xpole.com.au
www.x-pole.com.au

X-Pole New Zealand
E-mail: sales@x-pole.co.nz
www.x-pole.co.nz

X-Pole South Africa
E-mail: sales@x-pole.co.za
www.x-pole.co.za

Copyright © Vertical Leisure Ltd. 2017 | Tutti i diritti riservati. Salvo errori e omissioni.