Danke, dass du dich für das SILKii entschieden hast. Das Team von X-POLE hat viel Zeit in Recherche, Design und Entwicklung des SILKii gesteckt. Mit dem SILKii lernen Schülerinnen und Schüler schwierigere Pole-Tricks leichter, weil das Tuch zusätzlich hilft und stützt.

WICHTIGER HINWEIS – BITTE UNBEDINGT VOR MONTAGE UND GEBRAUCH DES SILKii LESEN

Damit du das Beste aus deinem SILKii herausholst – und SICHERHEIT hat dabei oberste Priorität –, ist es äußerst wichtig, dass du diese Anleitung von Anfang bis Ende LIEST & BEFOLGST und vor allem verstehst! Das SILKii übt zusätzlichen Druck und zusätzliche Kräfte auf die Stange aus, deshalb ist bei der Montage große Sorgfalt nötig. Das SILKii passt nur an Stangen mit 40/45 mm.

ACHTUNG: In diesen Fällen darf das SILKII NICHT verwendet werden:

Das SILKii darf **NICHT** an einer anderen Stange als einer X-POLE verwendet werden.
Das SILKii darf **NICHT** an einer Silikonstange verwendet werden.
Das SILKii darf **NICHT** an einer Brass-Stage-Stange (Messing) verwendet werden.
Das SILKii darf **NICHT** an einer einteiligen Stange verwendet werden.
Das SILKii darf **NICHT** an einer Stange verwendet werden, die nur per Druck mit Deckenteller (XPERT-Stange) oder oberer Platte (SPORT-Stange) eingespannt ist. Eine feste Deckenplatte oder Deckenhalterung ist Pflicht.

ACHTUNG: Unter diesen Bedingungen darf das SILKII verwendet werden:

Das SILKii darf an einer X-STAGE oder X-STAGE Lite verwendet werden, wenn die Gesamthöhe 3,0 m **NICHT** übersteigt; zusätzlich müssen Gewichte auf den Rahmen der X-Stage gelegt werden, um die Bühne weiter zu sichern. Das SILKii darf nur an empfohlenen X-POLE-Stangen und nur mit fester Deckenhalterung oder fest verschraubter Deckenplatte verwendet werden.

SICHERHEIT HAT IMMER VORRANG

Abb. (1.1)

SILKII

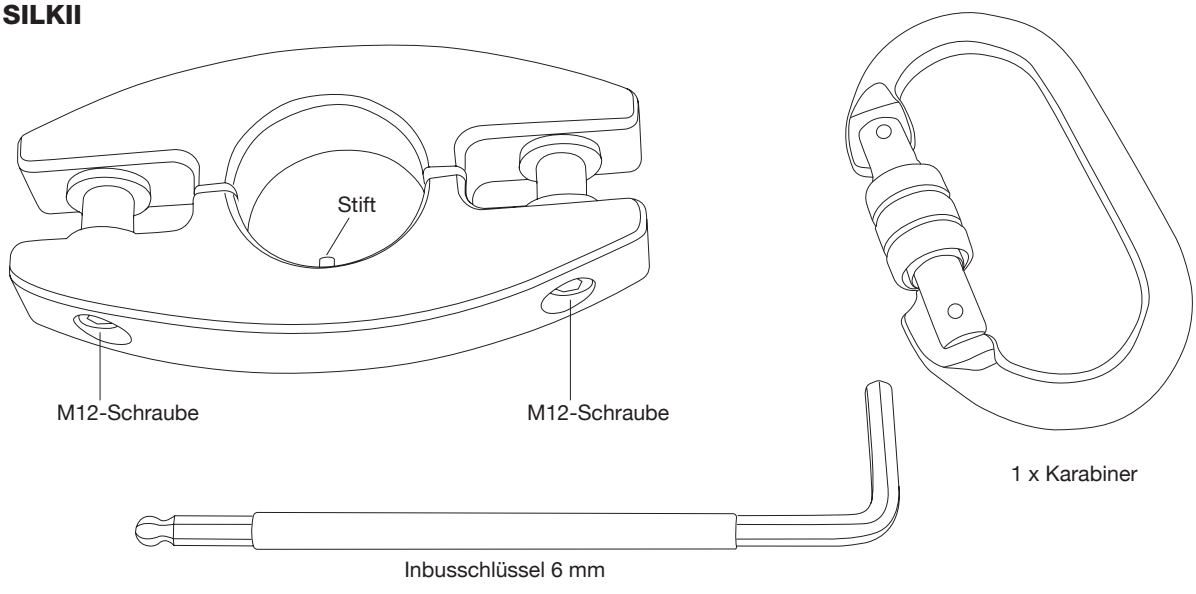

Copyright© Vertical Leisure Ltd. 2019 Alle Rechte vorbehalten.

X-POLE
LEADERS IN POLE & AERIAL FITNESS

SILKii®
Aerial Apparatus

Abb. (2.1)

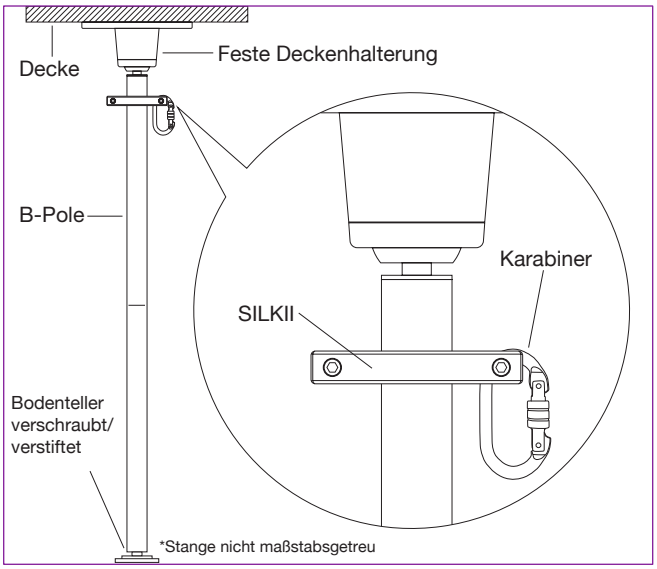

Das SILKii kann oben an einer XPERT-, XPERT-PRO- oder SPORT-Stange montiert werden, die fest montiert ist oder auf einer X-Stage steht. Das SILKii DARF NICHT an einer frei stehenden Stange verwendet werden, die nicht mit fester Befestigung/Deckenplatte/Deckenhalterung oder gesichertem Bodenteller befestigt ist.

Abb. (2.2)

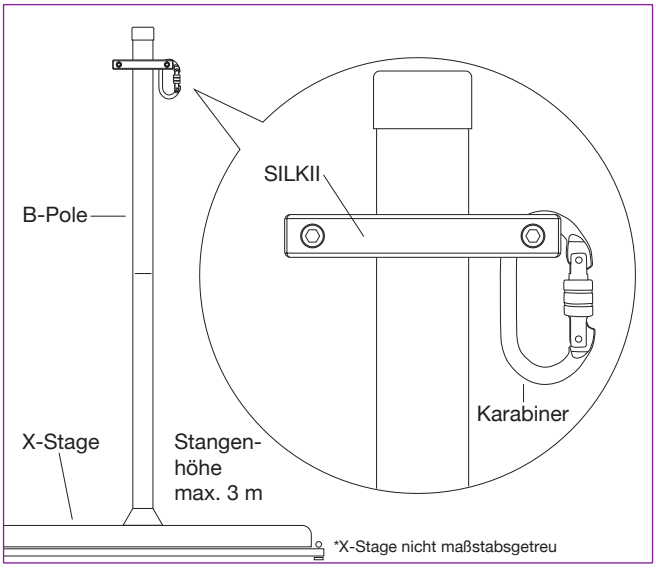

Das SILKii wird oben an der Stange montiert – über dem Inbusloch. Das geht, bevor die B-Pole auf die A-Pole gesetzt wird, sonst brauchst du eine Leiter. Auf einer X-STAGE nimmst du am besten die B-Pole ab, montierst das SILKii und setzt die B-Pole wieder auf. Zusätzliches Gewicht ist Pflicht.

Abb. (2.3)

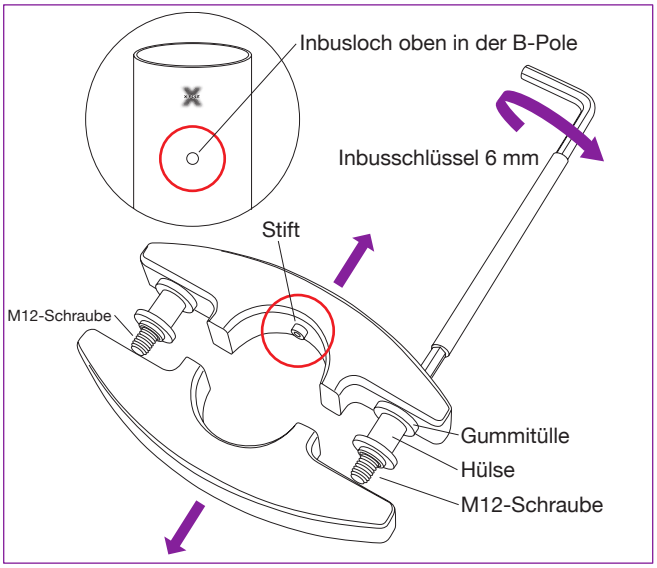

Löse die 2 M12-Schrauben an beiden Seiten des SILKii – beachte den Stift an einer Seite des SILKii. Der Stift greift in das Inbusloch oben in der B-POLE. Löse beide Seiten gleichmäßig, sonst verklemmt sich das SILKii. Dreh die Schrauben dabei nicht ganz aus dem SILKii heraus.

Abb. (2.4)

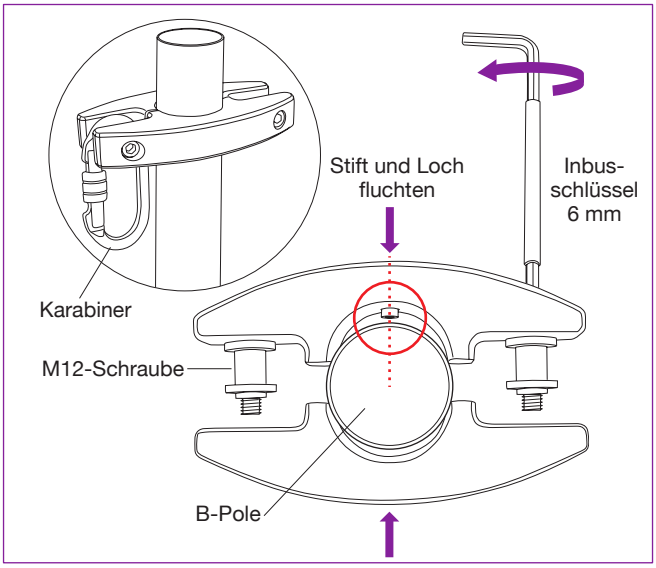

Setz die Seite mit dem Stift an die Stange, bis der Stift ganz im Loch sitzt. Richte dann die andere Hälfte des SILKii mit den 2 M12-Schrauben aus und schraub sie fest. Zieh die Schrauben schrittweise an. Ziehst du eine Schraube zu schnell an, verklemmt sich eine Seite des SILKii. Ist alles richtig befestigt, sitzt das SILKii und du kannst den oder die Karabiner einhängen. Achte bei der Nutzung darauf, dass der Schnapper geschlossen und die Verschlusshülse zugedreht ist. Die Öffnung zeigt nach unten.

Ist das SILKii fertig montiert, kannst du das Tuch oder die Tücher in den Karabiner einhängen. Zieh danach nach unten und prüf, ob das SILKii richtig montiert ist und nicht nach unten rutscht. Es ist sehr wichtig, vor und nach jeder Nutzung zu prüfen, ob die 2 M12-Schrauben fest sitzen. Prüf außerdem alle 25–30 Minuten die X-Joints der Stange. Von mehreren Tüchern wird abgeraten, außer die Nutzenden sind erfahren und können auf beiden Seiten der Stange gleichmäßig Druck ausüben, ohne eine Seite zu stark zu belasten.

Copyright© Vertical Leisure Ltd. 2019

Alle Rechte vorbehalten.